Chịu va đập 1G

Chịu nhiễu

Thông số kỹ thuật

Thân đèn: Nhôm tấm
Điện áp đầu vào: AC90 đến 305V
Nhiệt độ môi trường sử dụng: -20-45°C
Hiệu suất chống bụi và nước: IP20
Tuổi thọ bóng đèn LED: 60,000 giờ (Hệ số duy trì quang thông 70%)
1/2 góc chùm sáng: 120°

Bản vẽ kích thước

loại 2 mô-đun (111W)

Đơn vị: mm

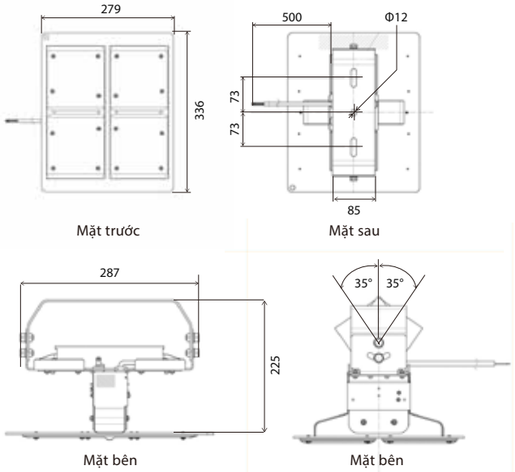

Nguồn điện tích hợp

Giả lập phân bổ ánh sáng

1 Mô-đun 5000K

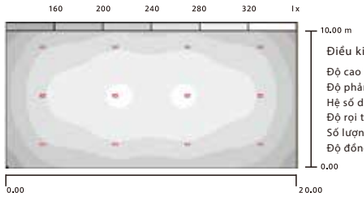

Điều kiện tính toán
Độ cao lắp đặt: 5m
Độ phản xạ (Trần/Tường/ Sàn): 30% 30% 10%
Hệ số duy trì: 0,8
Độ rọi trung bình: 255 lx
Số lượng đèn sử dụng: 12 chiếc
Độ đồng đều: 0,52

2 Mô-đun 5000K

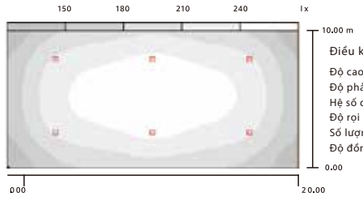

Điều kiện tính toán
Độ cao lắp đặt: 7m
Độ phản xạ (Trần/Tường/ Sàn): 30% 30% 10%
Hệ số duy trì: 0,8
Độ rọi trung bình: 211 lx
Số lượng đèn sử dụng: 6 chiếc
Độ đồng đều: 0,57

3 Mô-đun 5000K

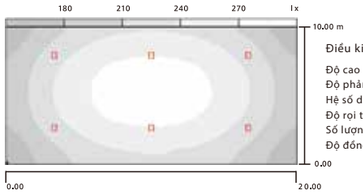

Điều kiện tính toán
Độ cao lắp đặt: 10m
Độ phản xạ (Trần/Tường/ Sàn): 30% 30% 10%
Hệ số duy trì: 0.8
Độ rọi trung bình: 233 lx
Số lượng đèn sử dụng: 6 chiếc
Độ đồng đều: 0.66

4 Mô-đun 5000K

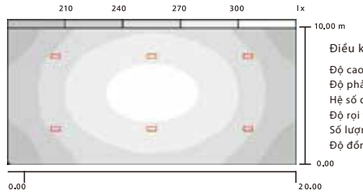

Điều kiện tính toán
Độ cao lắp đặt: 12m
Độ phản xạ (Trần/Tường/ Sàn): 30% 30% 10%
Hệ số duy trì: 0.8
Độ rọi trung bình: 257 lx
Số lượng đèn sử dụng: 6 chiếc
Độ đồng đều: 0.70

Tên sản phẩm	LLF0058A/ 1400/01/G/IN/A	LLF0058A/ 1400/02/G/IN/A	LLF0058A/ 1400/03/G/IN/A	LLF0058A/ 1400/04/G/IN/A	LLF0058A/ 1400/01/C/IN/A	LLF0058A/ 1400/02/C/IN/A	LLF0058A/ 1400/03/C/IN/A	LLF0058A/ 1400/04/C/IN/A
Nhiệt độ màu	5000K				3000K			
Loại mô-đun	1	2	3	4	1	2	3	4
Công suất tiêu thụ	56 W	111 W	163 W	215 W	56 W	111 W	163 W	215 W
Quang thông (ở điện áp 220V)	8,420 lm	16,850 lm	25,300lm	33,700 lm	8,000 lm	16,000 lm	24,000 lm	32,000 lm
Hiệu suất phát quang (ở điện áp 220V)	150 lm/W	152 lm/W	155 lm/W	157 lm/W	143 lm/W	144 lm/W	147 lm/W	148 lm/W
Khối lượng	2.2 kg	2.8 kg	4.2 kg	5.7 kg	2.2 kg	2.9 kg	4.2 kg	5.7 kg

Hình ảnh dự án đã thực hiện

Công ty cổ phần Inoue Unsou
(Giới thiệu bởi Công ty cổ phần Nagase)

Chiếu sáng trong nhà tại Công ty B-Quik, Thái Lan

Công ty cổ phần Sapporo Ryutsu System, tỉnh Hokkaido

Chống rung vượt trội, mỏng và nhẹ Phù hợp để đảm bảo độ sáng trong các nhà máy và nhà kho, v.v.

Sản phẩm có thể khuếch tán và tản nhiệt trong quá trình chiếu sáng mà không cần sử dụng cánh quạt tản nhiệt.
Chúng tôi đã thiết kế để bộ phận phát sáng có cảm giác mỏng hơn khi lắp đặt. Có thể giảm trọng lượng của sản phẩm và chuẩn hóa tông màu.
Sản phẩm có cấu trúc chắc chắn hơn bằng vật liệu nhôm, qua đó làm giảm trọng lượng đồng thời thống nhất tông màu tổng thể.

Thiết kế mới lạ không cần bảo trì	Sản phẩm không sử cánh quạt tản nhiệt thông thường khiến bề mặt phát sáng cũng như tổng thể đèn trở nên mỏng hơn.
Gọn nhẹ	Giúp giảm thời gian lắp đặt.
Điều chỉnh góc độ	Có thể dễ dàng điều chỉnh góc chiếu sáng sau khi lắp đặt do phạm vi chuyển động của sản phẩm này là 35° cho mỗi bên trái và phải.
Phạm vi điện áp đầu rộng	Nhờ sở hữu phạm vi điện áp rộng AC90-305V nên sản phẩm có thể chiếu sáng ngay cả tại những nơi có điện áp không ổn định.