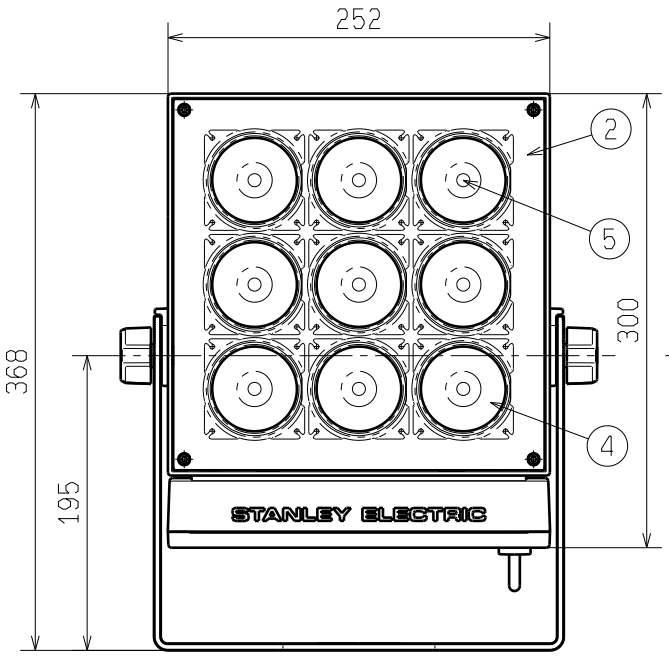

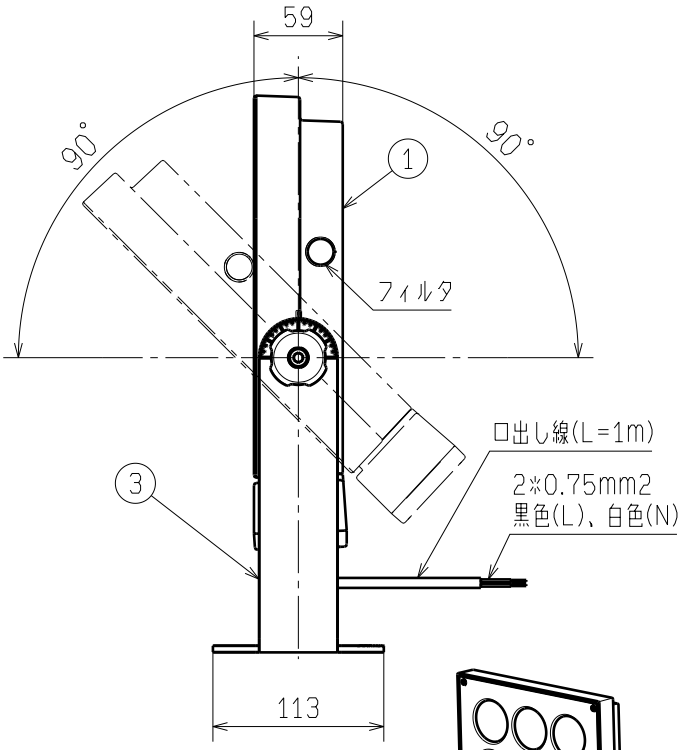

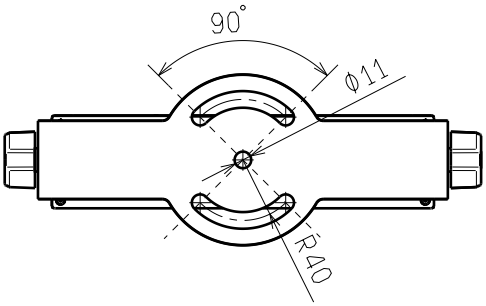

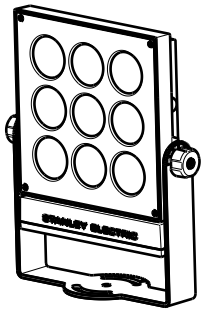

色温度	5000K
演色評価数	Ra70
1/2ビーム角	2.5°
中心光度	1,049,430cd
許容風速	60m/s
最大受圧面積	0.080m2
防塵・防水性能	IP66
耐衝撃性能	IK08
重量	5.2kg
仕上色	チャコールグレー(N2 7分艶)

入力電圧	100~240VAC
消費電力	39.7W(100VAC時)
入力電流	0.397A(100VAC時)
周波数	50/60HZ
動作温度範囲	-40℃~50℃

部番	部品名	材質・材厚	数	備考
5	LED		9	
4	レンズ	アクリル	9	
3	ブラケット	鋼板 (t4.5)	1	重耐塩塗装
2	シェード	ポリカーボネート	1	
1	本体	アルミダイカスト	1	重耐塩塗装

注意

- 一般屋外用器具です。それ以外の場所では使用できません。
- 耐風圧仕様は60m/sです。これ以上の風速の影響を受ける場所では使用しないでください。器具の落下の原因になります。
- 表示された電源電圧、周波数で使用してください。
- 周囲温度は、-40℃~50℃で使用してください。また、日中点灯は施工時の一時的な点灯確認のみとしてください。
- 寒冷地で使用する場合、つららが落ちると危険が生じるような場所には設置しないでください。
- 点灯時や消灯直後は製品表面は高温になります。火傷の可能性がありますので、取扱いには十分注意をはらってください。
- 硫黄成分を含んだ温泉等では使用しないでください。明るさが暗くなり寿命低下の原因となります。
- 太陽に向けて器具を設置しないでください。太陽光が集中してLEDが破損し、不灯、火災の原因となります。

⚠安全上のご注意

- 施行は施工説明に従って確実に行ってください。施行に不備があると落下、感電、火災の原因となります。
- 湿気の多い場所、振動や衝撃の激しい所、オイルミスト、腐食性のガスが生じる所、塩素を使用する屋内プールなどで使用しないでください。器具落下や絶縁不良による感電、火災の原因となります。
- 製品を分解、改造しないで下さい。落下、感電、火災の原因となります。
- 製品が破損した状態で使用しないでください。落下、感電、火災の原因となります。
- 万一、煙や異臭等の異常を感じた場合は、すぐに電源を切って販売元へ連絡してください。異常が生じた状態で使用すると火災や感電の原因となります。

材質 MATAL.	設計 DGN. 内山	検図 CHK. 中島	品名コード PART CODE 8501879500
処理 FINISH	制定日 DWG. DATE 2019.11.12	承認 APP. 伊藤	品名 NAME LLF0111A_LWWD03550XVNSBKSCCE1
質量 MASS 5.2kg			
尺度 SCALE 1:5	スタンレー電気株式会社 STANLEY ELECTRIC CO. _LTD.		図番 DWG. NO. (P#:D0JSF) D0020224A
単位 UNIT mm			

様式76 1 4 CV A4